FICHA TECNICA

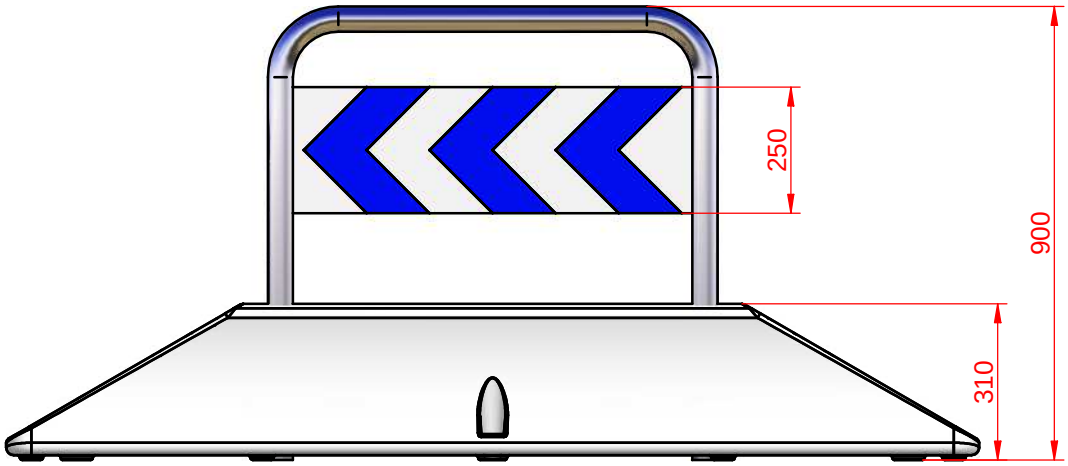

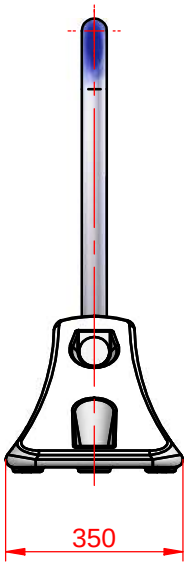

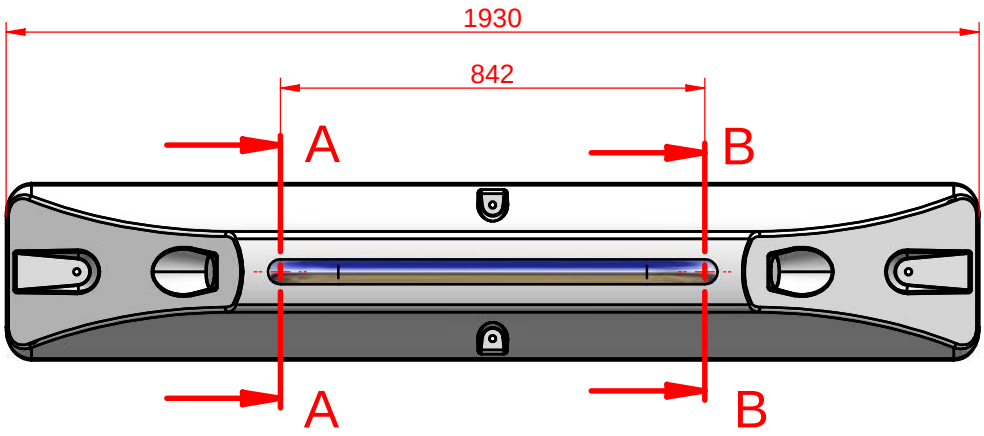

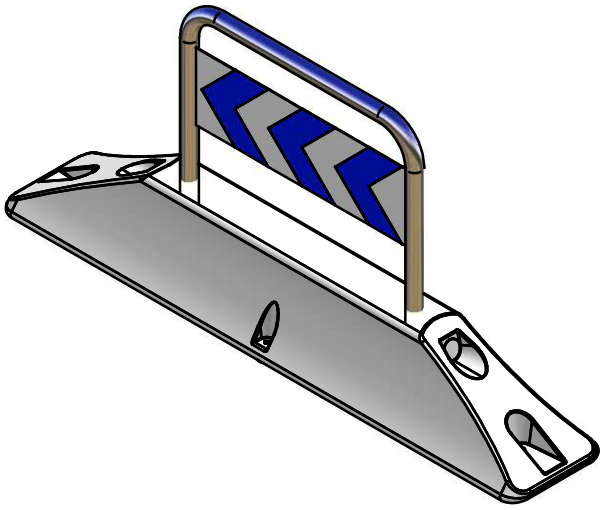

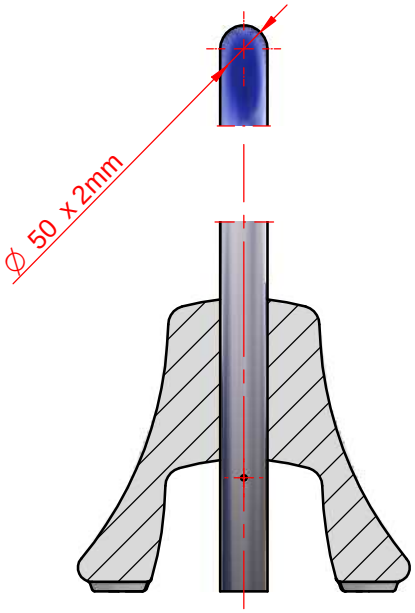

Corte A/A-B/B

Modelo:	DELIMITADOR LARGO	Ref.:	ESPAC190

Nº plano:	Descripción: Delimitador de espacios de cuerpo plástico resistente a impactos y atropellos realizada por rotomoldeo pesado en color granito (otros colores bajo demanda). Baranda en tubo de acero carbono pintado al horno con placa recubierta a dos caras de filme reflectante dibujo chevron. Versión disponible con baranda en tubo de acero inoxidable pulido. Se entrega incluyendo los elementos de fijación. Para delimitación de vados de garajes y espacios de aparcamiento de motos y bicicletas, montaje ligero, no necesita medios de elevación para su manejo.	Fecha	14-01-14
Escala: 1:15		Dibujado:	SC
Ficha nº: FT68	Proyecto: *Delimitadores de Espacios*	Comprob.:	

SC

señalconfor